AZ 268

Ø 80/110 mm

7 719 001 787

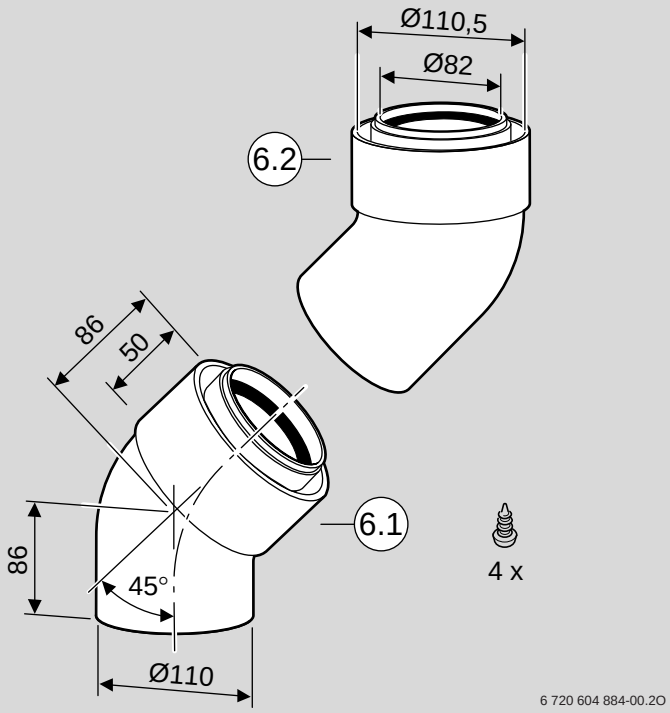

6 720 604 884 (01.01) OSW

BOSCH JUNKERS e.l.m.leblanc WORCESTER Vulcano

Deutsch

Wichtige Hinweise

Den Einbau des Gerätes und der Zubehöre darf nur ein zugelassener Fachbetrieb vornehmen. Dabei gilt:

- ► Dieses Zubehör nur in Verbindung mit passendem Grundzubehör AZ ... verwenden.
- ► Im Austauschfall: Verwendbarkeit des Zubehörs prüfen.
- ► Installationsanleitung des Gerätes und der verwendeten Zubehöre beachten.
- ► Zulässige Verbrennungsluft-/Abgasrohrlängen beachten.

English

Important Notes

The appliance and its accessories may only be fitted by an approved installer.

Please also observe the following:

- ► This accessory kit should only be used in conjunction with the matching basic accessory kit AZ ...
- ► When replacing, check compatibility of accessory kit.
- ► Follow the installation instructions for the appliance and the accessories used.
- ► Make sure air/flue duct lengths are within the permissible limits.

Français

Indications importantes

L'installation de l'appareil et des accessoires doit être effectuée par un professionnel qualifié. Veuillez respecter les points suivants :

- ► N'utiliser ces accessoires qu'en combinaison avec les pièces originales AZ ...
- ► En cas de remplacement : contrôler si les accessoires peuvent être utilisés.
- ► Observer les instructions d'installation de l'appareil et des accessoires utilisés.
- ► Respecter la longueur maximale admise du conduit d'évacuation.

Italiano

Avvertenze importanti

L'installazione dell'apparecchio, e dei relativi accessori, deve essere effettuata da installatori autorizzati. Durante l'installazione degli accessori fare attenzione a quanto segue:

- ► Questo accessorio deve essere utilizzato soltanto con l'apposito accessorio AZ ...
- ► In caso di sostituzione controllare se l'accessorio può essere utilizzato.
- ► Osservare le istruzioni d'installazione dell'apparecchio e degli accessori impiegati.
- ► Osservare le lunghezze dei condotti aria comburente e di scarico fumi.

Español

Indicaciones importantes

La instalación del aparato y el montaje de los accesorios deberá realizarse por un instalador autorizado, debiéndose considerar que:

- ► Este accesorio especial sea empleado exclusivamente con los accesorios básicos respectivos AZ ...
- ► Al efectuarse una sustitución se compruebe que el accesorio sea el adecuado.
- ► Se observen las instrucciones de instalación del aparato y de los accesorios empleados.
- ► Se respeten las longitudes prescritas en los conductos de aire de admisión y de evacuación.

Português

Indicações importantes

A montagem do aparelho e dos acessórios deve ser realizada por um instalador aprovado. Para isto é válido:

- ► Este acessório só deve ser utilizado com os apropriados acessórios básicos AZ ...
- ► No caso de substituição: Controlar se o acessório pode ser utilizado.
- ► Observar as instruções de instalação do aparelho e dos acessórios utilizados.
- ► Observar o comprimento admissível de tubos de ar de combustão/de gás de escape.

Nederlands

Belangrijke aanwijzing

Montage van het toestel en de toebehoren zoals rookgasafvoer/luchttoevoer materiaal dient door een erkend intallatuer te geschieden.

- ► De toebehoren alleen met de juiste standaard toebehoren AZ ... toepassen
- ► Bij vervanging: controleren of het bestaande materiaal toe te passen is.
- ► Aanwijzing in het installatievoorschrift van het toestel en de te monteren toebehoren opvolgen.
- ► De toegestane lengte's van rookgasafvoer/luchttoevoer in acht nemen.

Dansk

VIGTIG!

Monteringen af kedlen og tilbehør skal foretages af en autoriseret installatør og samtidig gælder følgende:

- ► Dette tilbehør må kun anvendes i forbindelse med passende grundtilbehør AZ ...
- ► I tilfælde af udskiftning: Kontroler tilbehørets anvendelse.
- ► Venligst følg installationsvejledning for kedel og det anvendte tilbehør.
- ► Kontroller den tilladelige forbrændings-/aftrækslængde.

Türkçe

Önemli Uyarılar

Cihazların ve aksesuarların montajı mutlaka yetkili tesisatçı bayi tarafından yapılmalıdır. Bunun için :

- ► Bu aksesuar sadece uygun olan ana aksesuar AZ … ile beraber kullanılmalıdır.
- ► Değişim durumlarında aksesuarın kullanılabilirliğini kontrol ediniz.
- ► Cihazın ve kullanılan aksesuarların montaj kılavuzunu dikkate alınız.
- ► Gerekli olan yanma havasına / atıkgaz borusu uzunluğuna dikkat ediniz

Ελληνικά

Σημαντικές οδηγίες

Η εγκατάσταση της συσευής και των εξαρτημάτων πρέπει να γίνει από έναν εξουσιοδοτημένο εγκαταστάτη. Κατά την εγκατάσταση ισχύει:

- ► Χρησιμοποιείτε αυτό το εξάρτημα μόνο σε συνδυασμό με το κατάλληλο βασικό εξάρτημα AZ ...
- ► Σε περίπτωση αντικατάστασης: Ελέγξτε την καταλληλότητα του εξαρτήματος.
- ► Τηρείτε τις οδηγίες εγκατάστασης της συσκευής και των χρησιμοποιούμενων εξαρτημάτων.
- ► Τηρείτε τα επιτρεπτά μήκη των αγωγών του αέρα και των καυσαερίων.

Slovensky

Dôležité upozornenie

Montáž zariadenia a príslušenstva môže vykonávať spôsobilí servisný technik. Pritom platí:

- ► Príslušenstvo používať len v spojení s príslušným základným príslušenstvom AZ ...
- ► V prípade výmeny: Vyskúšať zameniteľnosť príslušenstva.
- ► Dodržať inštalačný návod zariadenia a používaného príslušenstva.
- ► Dodržať doporučenú dĺžku prívodu spaľovacieho vzduchu a odvodu spalín.

Hrvatski

Važne upute

Ugradnju uređaja i pribora treba izvršiti ovlašteni Junkers serviser. Kod toga vrijedi slijedeće:

- ► Ovaj pribor treba primijeniti samo u kombinaciji s odgovarajućim osnovnim priborom AZ ...
- ► U slučaju zamjene: Provjeriti uporabivost pribora.
- ► Pridržavati se uputa za instaliranje uređaja i primijenjenog pribora.
- ► Pridržavati se dopuštenih dužina cijevi zraka za izgaranje / za dimne plinove.

Slovensko

Važna opozorila

Samo pooblaščeni inštalater lahko vgradi aparat in dodatno opremo. Pri tem velja:

- ► To dodatno opremo uporabite samo v povezavi z ustrezno snovno opremo AZ ...
- ► V primerjavi zamenjave: Preglejte uporabnost dodatne opreme.
- ► Pazite na inštalacijska navodila aparata in uporabo dodatne opreme.
- ► Pazite na dopustno dolžino cevi izgorevalnega zraka- / odvoda dima.

Česky

Důležité upozornění

Montáž přístroje a přílušenství smí provést pouze proškolený odborný servisní pracovník, který se musí v případě vyžádání prokázat platným servisním průkazem. Při tom platí :

- ► Toto příslušenství je možno použít pouze ve spojení se základním příslušenstvím pro odtah spalin AZ ...
- ► Před montáží se přesvěčte o správné volbě typu příslušenství.
- ► Dodržte vždy návod k instalaci a obsluze přístroje a použitého příslušenství.
- ► Dodržte předepsané délky odkouření a kvalitu spalovaného vzduchu.

Magyar

Fontos Tudnivalók!

A készülék és a tartozékok beszerelését arra feljogosított szakemberrel kell elvégeztetni. Emellett:

- ► Ezt a tartozékot csak megfelelõ AZ ... alaptartozékkal együtt lehet alkalmazni.
- ► Készülékcserénél: a tartozék alkalmasságát ellenõrizni kell.
- ► A készülék és a felhasznált tartozékok szerelési utasításait be kell tartani.
- ► Figyelembe kell venni a megengedhetõ égési levegõ-/ füstgáz-csõhosszakat

Româneşte

Informatii importante

Montarea aparatului si a accesoriilor trebuie sa fie efectuata numai de catre un instalator autorizat. Pentru aceasta trebuie:

- ► Acest accesoriu va fi montat numai in combinatie cu accesoriul de baza potrivit AZ ...
- ► In caz de inlocuire: verificati compatibilitatea accesoriului.
- ► Tineti cont de instructiunile de instalare ale aparatului si ale accesoriilor corespunzatoare.
- ► Tineti cont de lungimile admisibile ale tubulaturii de aer pentru ardere / evacuare gaze arse.

Polski

Ważne wskazówki:

Montaż urządzenia i osprzętu może być wykonywany tylko przez uprawnionych instalatorów.

Jednocześnie należy:

- ► Osprzęt ten stosować tylko w połaczeniu z odpowiednim osprzętem podstawowym AZ ...
- ► W przypadku wymiany sprawdzić możliwość zastosowania osprzętu.
- ► Przestrzegać instrukcji obsługi urządzenia i zastosowanego osprzętu.
- ► Przestrzegać dopuszczalnych długości przewodów powietrzno-spalinowych.

По-русски

Важные замечания:

Установка аппарата и принадлежностей должна проводиться официальными инсталляторами. При этом следует:

- ► Эти принадлежности использовать только в связи с существующими основными принадлежностями AZ ...
- ► В случае замены: проверитьпригодность принадлежносей.
- ► Принимать во внимание инструкцию инсталятора для аппаратов и используемых принадлежностей.
- ► Принимать во внимание длину труб для подачи воздуха/отвода продуктов сгорания.

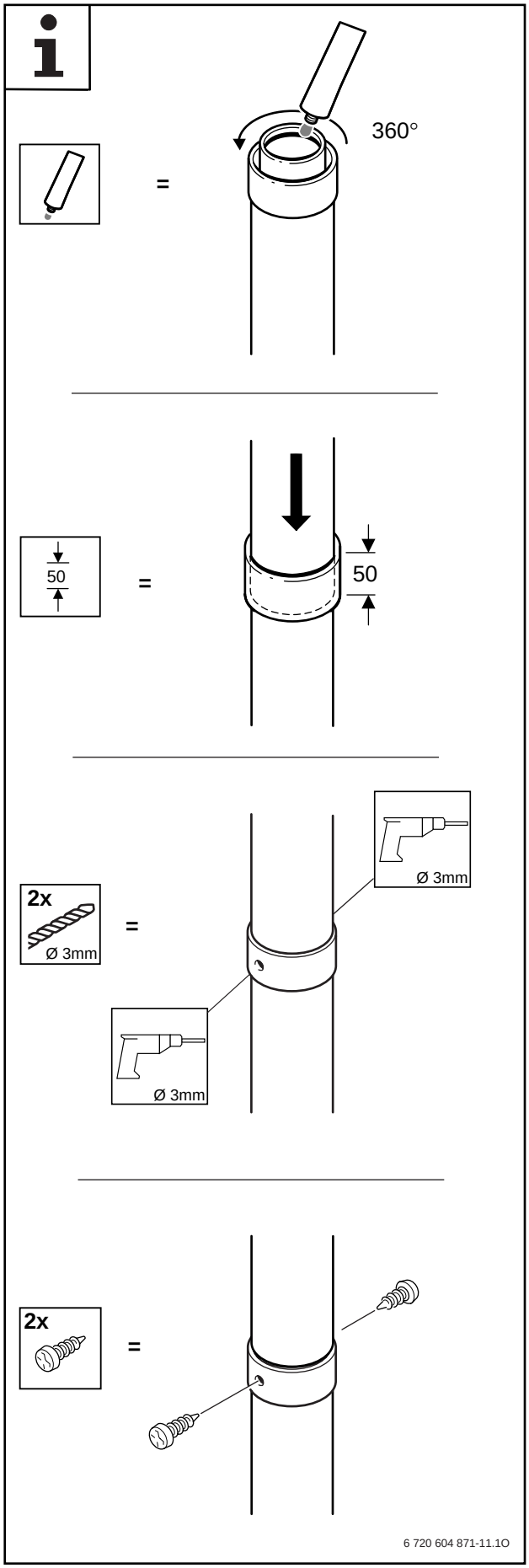

1.1

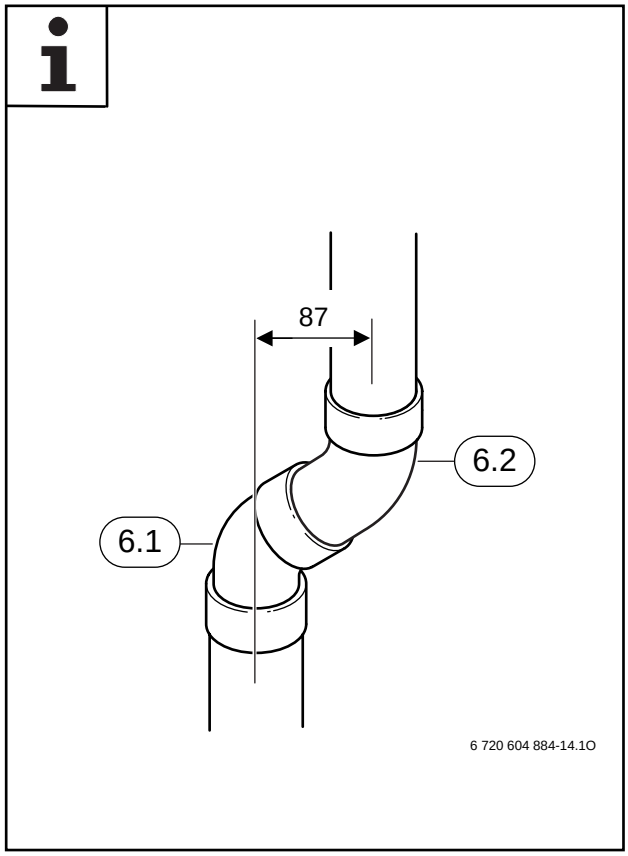

2.1

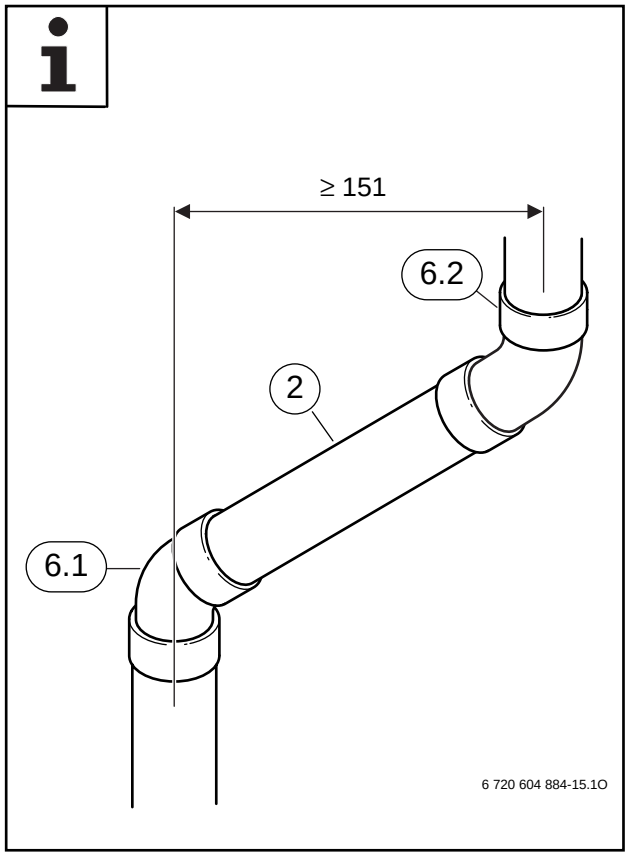

2.2

2: AZ 263, AZ 264, AZ 265
6: AZ 268

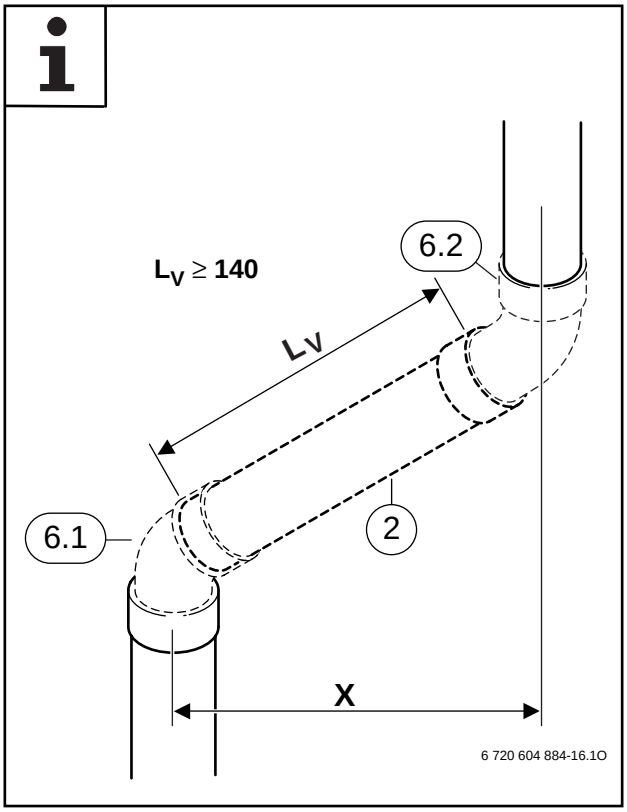

3.1

2: AZ 263, AZ 264, AZ 265
6: AZ 268

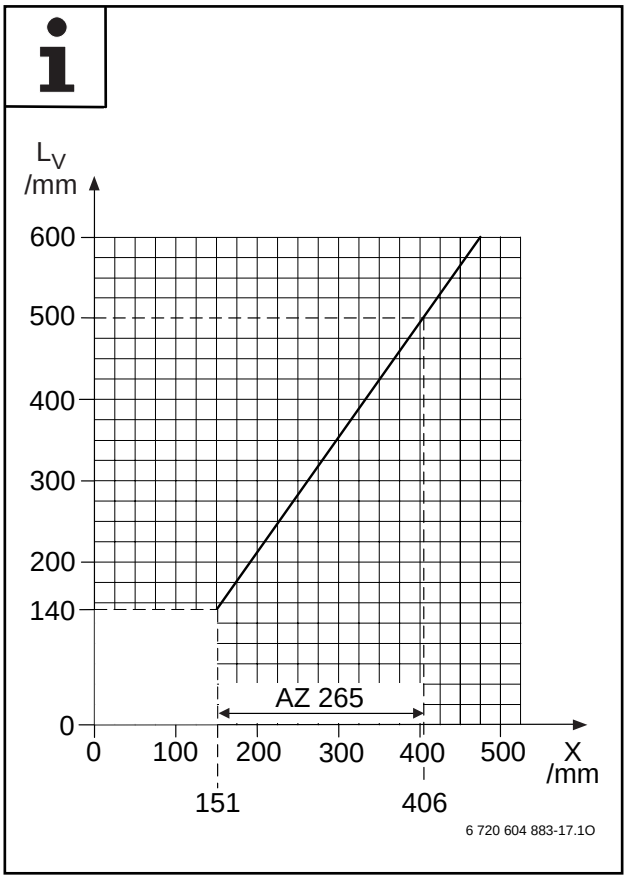

3.2

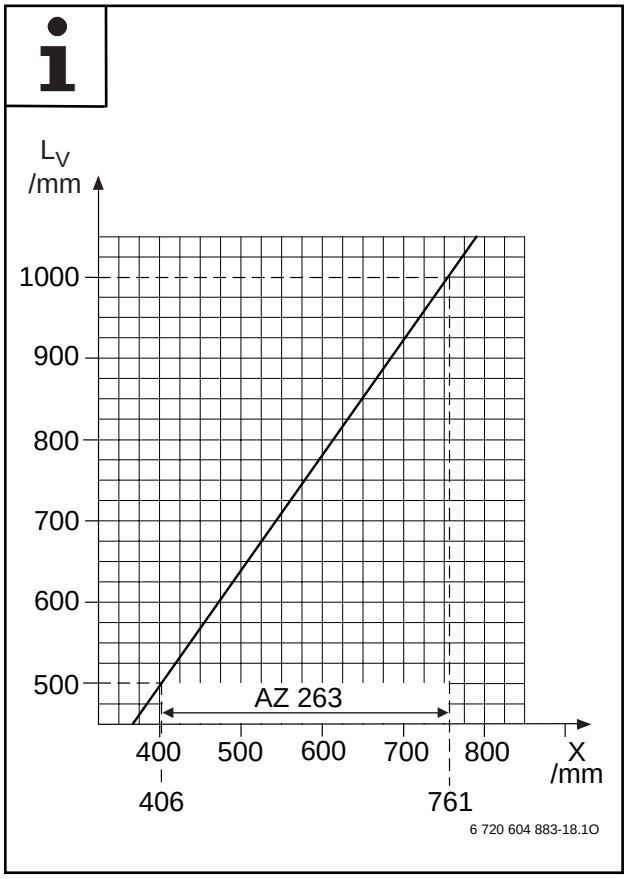

3.3

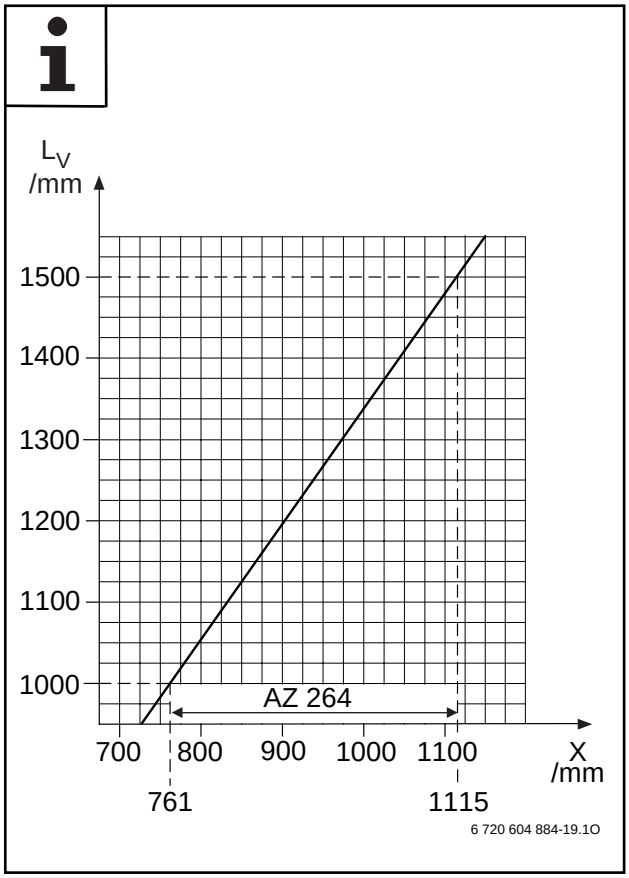

3.4

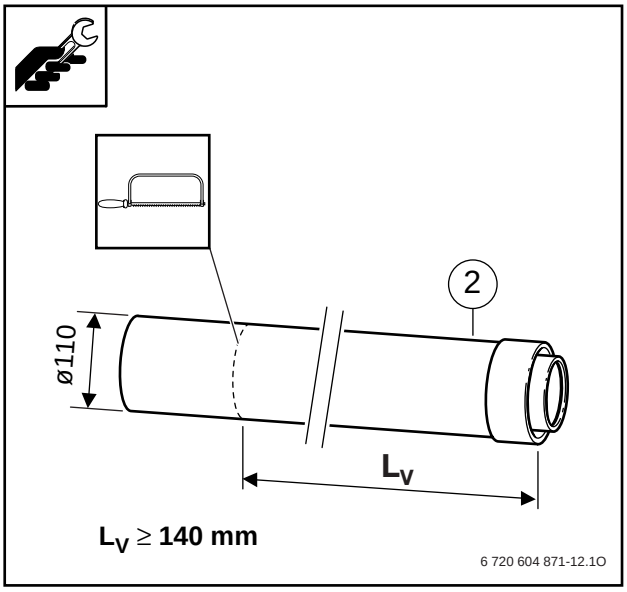

3.5

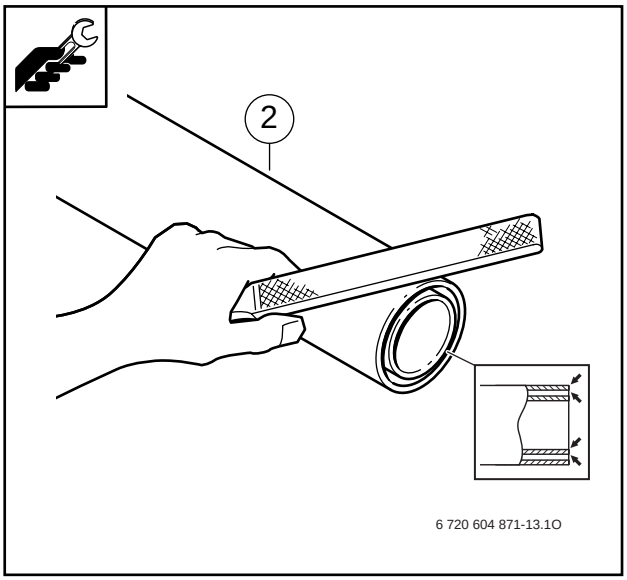

3.6

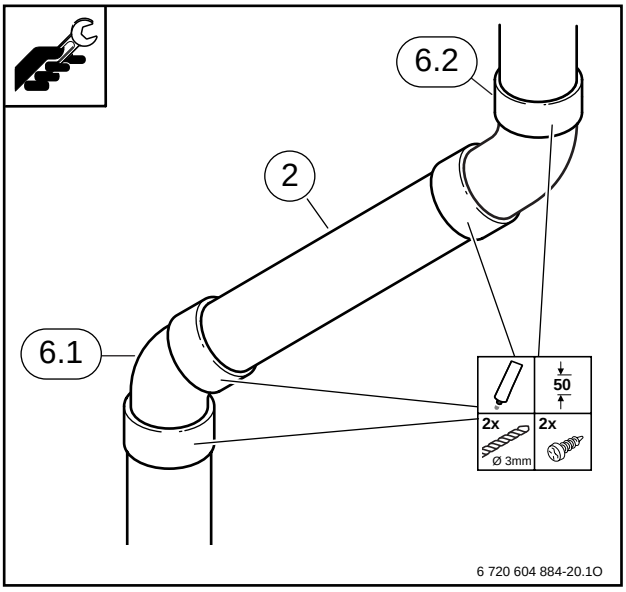

3.7

2: AZ 263, AZ 264, AZ 265
6: AZ 267

BBT Thermotechnik GmbH
P.O. Box 1309
D-73243 Wernau/Germany

www.bbt-thermotechnik.de