Инструкция по применению комплекта перенастройки газовых колонок

8 719 002 185 0

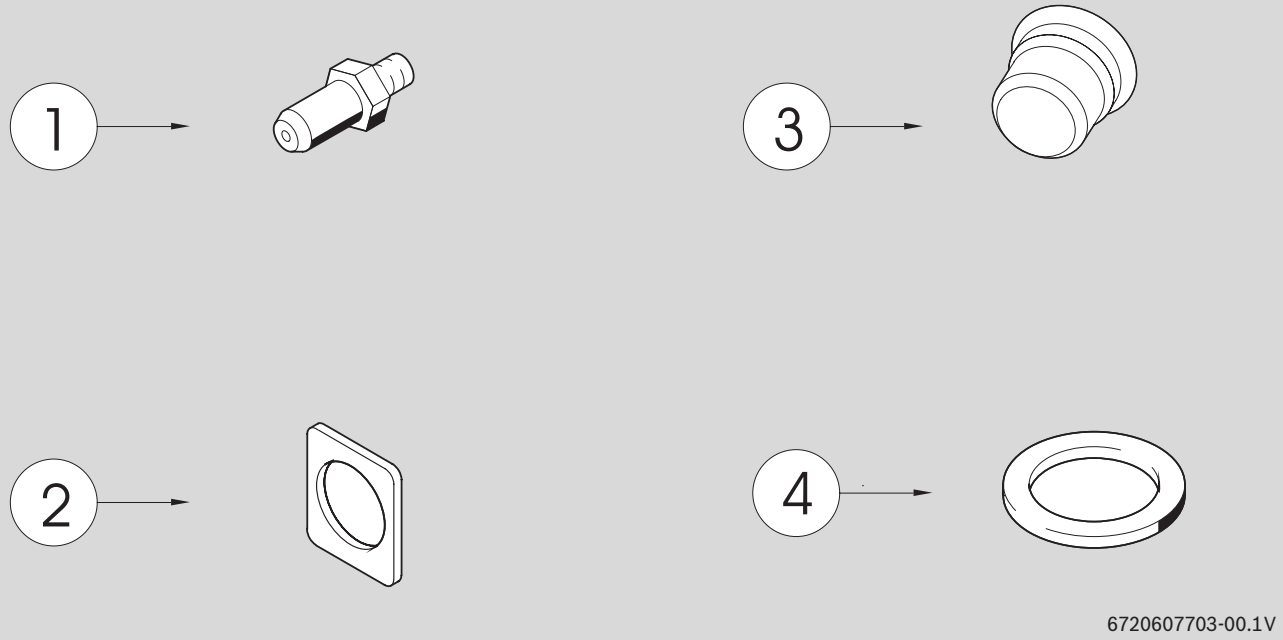

1 форсунка
2; 4 шайба
3 Колпачок

6 720 607 703 (2010/08) RU

СОДЕРЖАНИЕ

1 Пояснения условных обозначений 3
1.1 Пояснения условных обозначений 3

2 Регулировка газа 4
2.1 Перенастройка на другой тип газа 4
2.2 Заводская регулировка 4
2.3 Регулировка давления 5

1 Пояснения условных обозначений

1.1 Пояснения условных обозначений

Предупреждения

Предупреждения обозначены в тексте восклицательным знаком в треугольнике на сером фоне.

При опасности удара электрическим током вместо восклицательного знака в треугольнике стоит молния.

Выделенные слова в начале предупреждения обозначают вид и степень тяжести последствий, наступающих в случае непринятия мер безопасности.

- **УВЕДОМЛЕНИЕ** означает, что возможно повреждение оборудования.
- **ВНИМАНИЕ** означает, что возможны травмы легкой и средней степени тяжести.
- **ОСТОРОЖНО** означает, что возможны тяжелые травмы.
- **ОПАСНО** означает, что возможны травмы с угрозой для жизни.

Важная информация

Важная информация без каких-либо опасностей для человека и оборудования обозначается приведенным здесь знаком. Она выделяется горизонтальными линиями над текстом и под ним.

Другие знаки

Знак	Значение
▶	Действие
→	Ссылка на другое место в инструкции или на другую документацию
•	Перечисление/список
–	Перечисление/список (2-ой уровень)

Таб. 1

2 Регулировка газа

2.1 Перенастройка на другой тип газа

Используйте только оригинальные комплекты перенастройки. Установка комплекта перенастройки должна осуществляться только сертифицированным техником. Оригинальные комплекты перенастройки поставляются вместе с инструкцией по монтажу и эксплуатации.

- Закрыть газовый вентиль.
- Выключить главный переключатель и снять переднюю крышку.

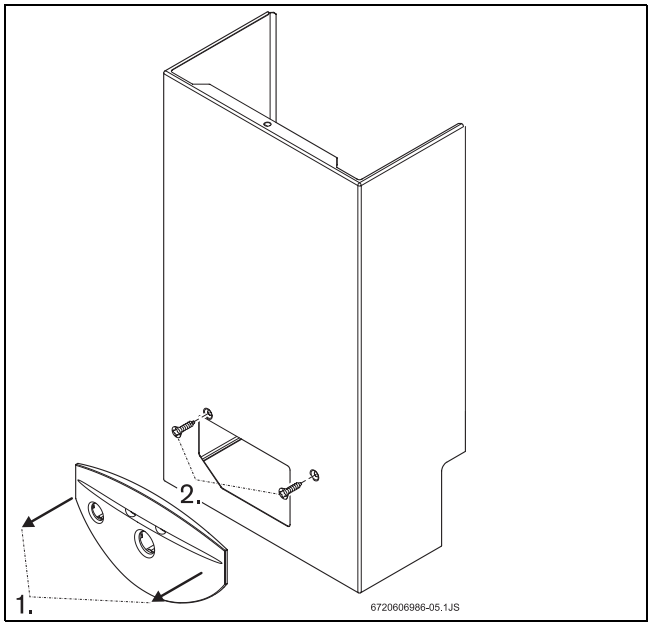

Рис 1 Снятие передней крышки

- Демонтировать горелку.

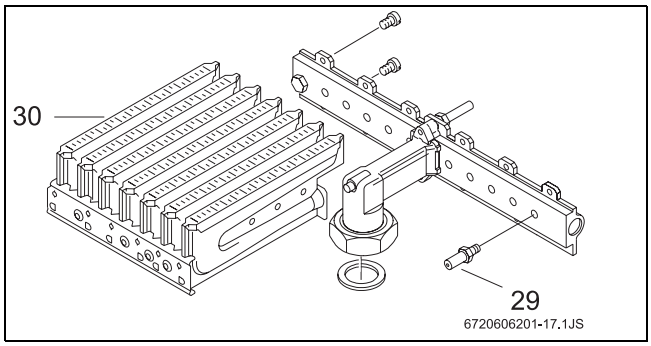

Рис 2

- Выкрутить форсунки из обеих частей горелки, и заменить их.
- Снова собрать горелку.
- Убедиться, что нет никаких утечек газа.
- Установить терморегулятор (рис. 3, поз. 2) на 40°C(сжиженный газ) или на 35°C природный газ.

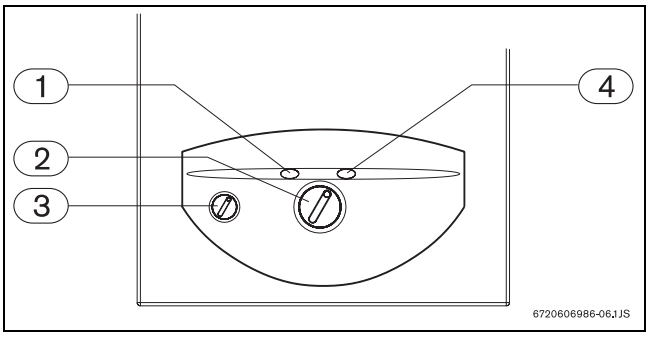

Рис 3

- Нажать кнопку состояния горелки (рис. 3, поз.4) и установить главный переключатель (рис. 3, поз. 3) в положение I.
- Держать нажатой кнопку состояния горелки (рис. 3, поз. 4) до тех пор, пока кнопка сброса (рис. 3, поз. 1) не станет мигать.
- Отрегулировать газ (см. главу 2.3).
- Зарегистрировать замену типа газа на табличке характеристик прибора.

2.2 Заводская регулировка

Закрытые части прибора пользователем не регулируются.

Природный газ

После проверки всех величин, приведенных на информационной табличке характеристик, нагреватели, предназначенные для использования природного газа H (G 20), перед последующей поставкой маркируются на заводе.

Нагреватели не должны включаться в работу, если давление газа менее 10 мбар или более 20 мбар.

Сжиженный газ

После проверки всех величин, приведенных на информационной табличке характеристик, нагреватели, предназначенные для использования сжиженного газа (G 31/30), перед последующей поставкой маркируются на заводе.

ОПАСНО:

- Следующие операции должны быть выполнены квалифицированным теплотехником.

Мощность может быть отрегулирована в зависимости от давления газа, поступающего к горелке, для чего требуется U-образный манометр.

Рекомендуется выбор самого большого давления в горелке.

2.3 Регулировка давления

Доступ к регулировочному винту

- Снять переднюю крышку прибора (см. страницу 4).
- Одновременно нажать на обе лапки (A) и вынуть блок управления.

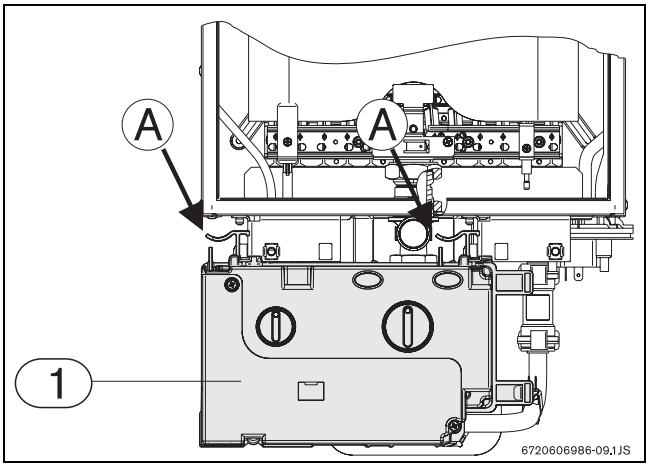

Рис 4 Вынуть блок управления

- Снятый блок управления поставьте, как показано на Рис 1.

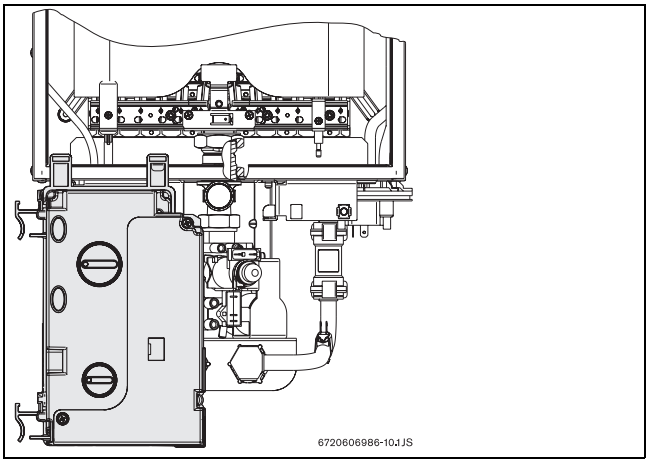

Рис 5 Блок управления – положение для регулировки подачи газа

Подключение манометра

- Ослабить винт (1).
- Подсоединить манометр с U-образной трубкой к точкам измерения давления горелки.

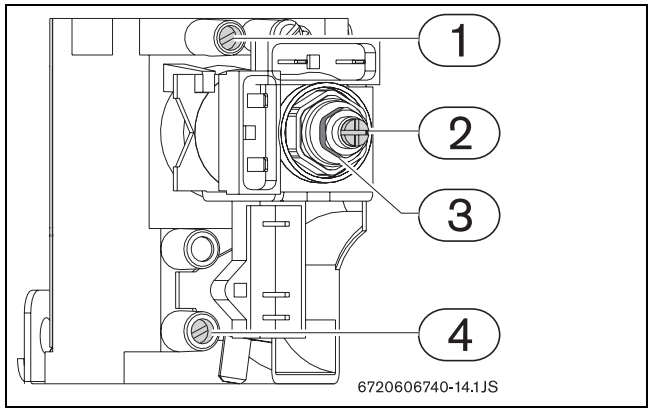

Рис 6 точки измерения давления

1 точка измерения давления газа в горелке
2 регулировочный винт минимального расхода газа
3 регулятор минимального расхода газа
4 точка измерения давления подводимого газа

Регулировка максимального расхода газа

Главный переключатель находится в положении 0.

- Установить терморегулятор (рис. 3, поз. 2) в положение 50°C.
- Нажать на кнопку состояния горелки (рис. 3, поз.4) и установить главный переключатель (рис. 3, поз. 3) в положение I.
  Установка находится в положении максимального расхода, и кнопка состояния горелки мигает.
- Открыть кран горячей воды.
- Используя регулятор 3 (Рис 6), отрегулировать давление, чтобы достичь величин, приведенных в таблице 2.

Регулировка минимального расхода газа

Главный переключатель находится в положении 0.

Регулировка минимального расхода необходима только в случае, если горелка часто гаснет при сниженном протоке воды.

- Установить терморегулятор (рис. 3, поз. 2) в положение 55°C.
- Нажать на кнопку состояния горелки (рис. 3, поз.4) и установить главный переключатель (рис. 3, поз. 3) в положении I.
  Прибор находится в положении минимального расхода, и кнопка состояния горелки мигает.
- Открыть кран горячей воды.
- Используя регулировочный винт (рис. 6, поз. 2), отрегулировать давление до величин, указанных в таблице 2.

		Природный газ H	Бутан	Пропан
Код форсунки	WT13	8708202124 (1,20)	8708202127 (0,74)	
Давление на входе (мбар)	WT13	13	28	37
Давление в горелке (mbar)	WT13	10,9	26	36
Давление в горелке мин (мбар)	WT13	1	2,7	

Таб. 2 Давление газа в горелке

Для записей

Bosch Thermotechnik GmbH
Sophienstrasse 30-32
D-35576 Wetzlar

www.bosch-thermotechnology.com